MONTAGEANLEITUNG

Art.-Nr. 241368

ZUSAMMENKLAPPEN

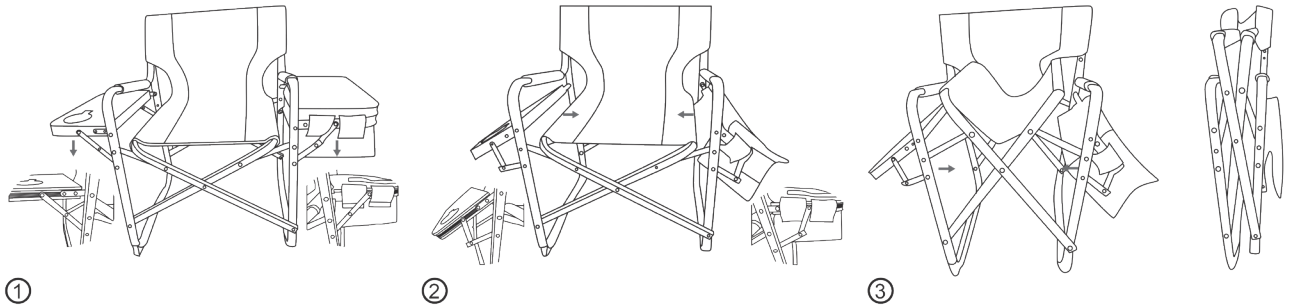

AUFKLAPPEN

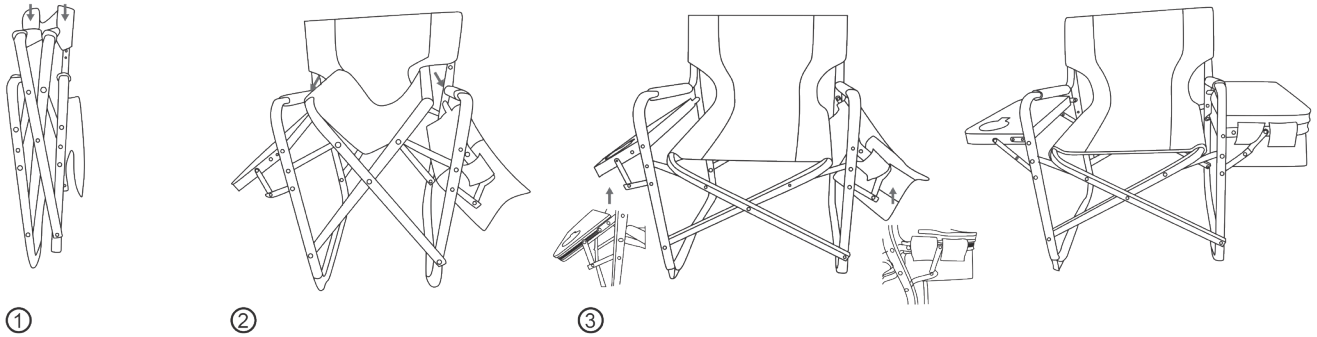

ZUSAMMENKLAPPEN

1. Klappen Sie den Beistelltisch und die Kühltasche herunter.
2. Um den Stuhl nun zu schliessen, ziehen Sie die Sitzfläche links und rechts hoch und halten Sie dabei den Stuhl fest.
3. Die Scharniere auf beiden Seiten klappen jetzt ein. Drücken Sie den Stuhl zusammen, bis er komplett gefaltet ist.

AUFKLAPPEN

1. Zum Öffnen die Sitzfläche nach unten drücken.
2. Platzieren Sie die Hände in der Mitte der Sitzfläche, um ein Einklemmen der Finger an den Ecken zu vermeiden.
3. Drücken Sie den Beistelltisch und die Kühltasche nach oben, bis sie vollständig aufrecht sind.

GARANTIE

- Das Produkt hat zwei Jahre Garantie ab Verkaufsdatum. (Rechnung aufbewahren!)
- Schäden die von falschem Gebrauch herrühren fallen nicht unter die Garantieansprüche.

welltravel

INSTRUCTION DE MONTAGE

No. d‘art. 241368

REPLIER

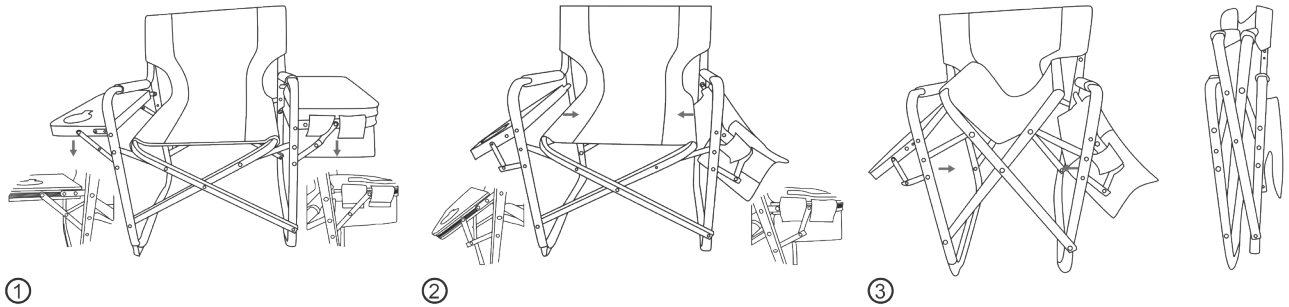

MONTER

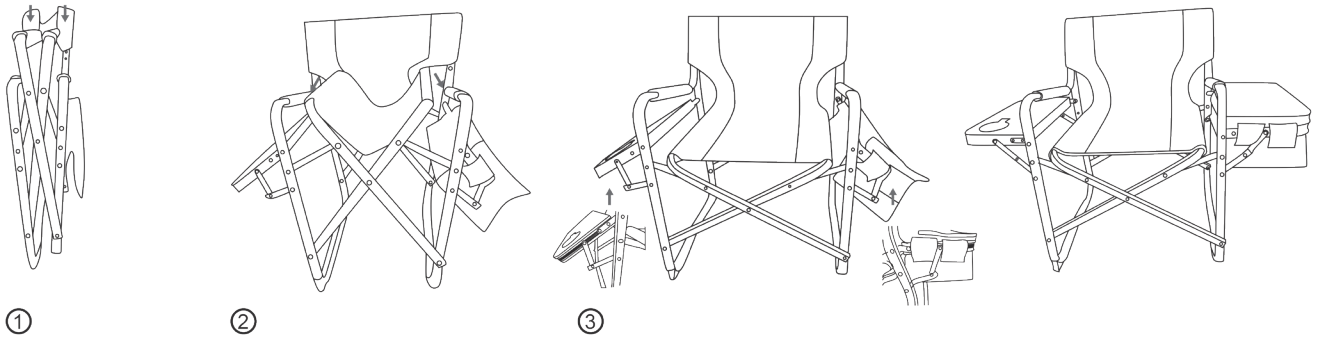

REPLIER

1. Abaissez la table d‘appoint et le sac isotherme.
2. Pour fermer la chaise, tirez l‘assise vers le haut à gauche et à droite tout en maintenant la chaise.
3. Les charnières des deux côtés se replient alors. Poussez la chaise jusqu‘à ce qu‘elle soit complètement pliée.

MONTER

1. Pour ouvrir, poussez l’assise vers le bas.
2. Placez vos mains au centre de l‘assise pour éviter de vous coincer les doigts dans les coins.
3. Poussez la table d‘appoint et le sac isotherme vers le haut jusqu‘à ce qu‘ils soient complètement en position verticale.

GARANTIE

- Votre produit a une garantie de deux ans à partir de la date d’achat. (conservez la facture!)
- Les dommages résultant d’une mauvaise utilisation ne sont pas couverts par la garantie.

welltravel

CH-IMPORT: MAX TRADA AG · CHURERSTRASSE 82 · CH-8808 PFÄFFIKON